BOSCA®

B1500

Calefactor Eléctrico wifi convector

MODELO: NDM-15DW

ADJUNTE SU RECIBO AQUÍ

Fecha de compra: _____

Número de serie (ubicado en la placa de identificación_____

Preguntas, problemas, piezas faltantes? Servicio al Cliente **+56 2 2328 8500** en el horario comprendido de lunes a viernes de 9:00 a 17:00 horas.

Visítenos en **www.bosca.cl**

Favor tener su modelo y número de serie listos.

Instrucciones de uso
Favor leer y guardar estas instrucciones.

PREVIO A PRIMER USO

Lea y siga todas las instrucciones en este manual incluso si usted está familiarizado con el producto, encuentre un lugar seguro para mantener este manual para futuras referencias.
Para su comodidad, anote el número completo del modelo (situado en la placa de identificación del producto), la fecha en que recibió el producto junto con su recibo de compra y adjunte la información de garantía y servicio. Mantener en caso de que se requiera servicio de garantía.

NOTA: la calificación de este producto (indicada en la placa de identificación del producto), se basa en pruebas de carga específicas. El uso normal o el uso de otros accesorios recomendados pueden extraer considerablemente menos potencia.

CONSIDERACIONES IMPORTANTES:
Cuando se utilice cualquier producto eléctrico, siempre deben seguirse las precauciones básicas de seguridad, incluyendo las siguientes:

FAVOR LEER TODAS LAS INSTRUCCIONES ANTES DE USAR EL PRODUCTO.

⚠ **ADVERTENCIA:** Este calentador no está equipado con un dispositivo para controlar la temperatura ambiente. No utilice este calefactor en habitaciones pequeñas cuando estén ocupadas por personas que no sean capaces de salir de la habitación por sí mismas, a menos que se proporcione una supervisión constante.

⚠ **ADVERTENCIA:** Para reducir el riesgo de incendio, mantenga los textiles, cortinas o cualquier otro material inflamable a una distancia mínima de 1 m de la salida de aire.

Lea todas las instrucciones antes de usar este aparato y manténgalas para futuras referencias.

- Utilice solamente la tensión especificada en la placa de calificación del calefactor.
- No cubra ni restrinja el flujo de aire a la entrada o a las rejillas de escape de ninguna manera, ya que el aparato puede sobre-calentarse y convertirse en un riesgo de incendio.
- No cubra las parrillas, la entrada en bloque o el escape del flujo de aire colocando aparatos contra cualquier superficie. Mantenga todo el objeto al menos 1 metro de la parte delantera, lateral y trasera del producto.
- No coloque el aparato cerca de una fuente de calor radiante.
- No operar en zonas donde se utilicen o almacenen gasolina, pintura u otros líquidos inflamables.
- Este aparato se calienta cuando se utiliza. Para evitar quemaduras, no deje que piel expuesta toque la superficie caliente. Apague y deje enfriar antes de moverse.
- No use el aparato para secar la ropa.
- No insertar ni permitir que los utensilios de objetos o metales extranjeros entren en cualquier ventilación o apertura de escape, y que esto puede causar un choque eléctrico, fuego o daño al producto.
- No busque un aparato que ha caído en el agua. Apague el suministro y desconecte inmediatamente.
- No maneje ningún aparato con un cable dañado, enchufado o después de que el aparato falle o haya sido desconectado o dañado de cualquier manera devolver a una persona cualificada para su examinación, ajuste eléctrico o mecánico, servicio o reparación.
- No maneje el producto con las manos mojadas o húmedas.
- La causa más común de sobrecalentamiento son los depósitos de polvo en el aparato. Asegurar que estos depósitos se retiren regularmente mediante la desconexión de los conductos de ventilación y rejillas de aire de aspiración y vacío.
- No utilice productos de limpieza abrasiva en este aparato.

ADVERTENCIA: Al usar el calefactor en temperatura máxima **NO** colocar las manos, extremidad o cualquier parte de tu cuerpo de manera prolongada sobre el panel frontal.

GARANTÍA LIMITADA

El fabricante garantiza este calentador contra defectos en materiales y mano de obra en piezas funcionales, por un período de 1 año a partir de la fecha original de compra. Su recibo de compra que muestra la fecha de compra del producto es su comprobante de compra. Guárdelo en un lugar seguro para futuras consultas. Esta garantía está sujeta a uso personal únicamente, las aplicaciones comerciales o de alquiler no estarán cubiertas.

Este producto está fabricado con materiales de la más alta calidad y está garantizado contra defectos de materiales y mano de obra en el momento de la compra. Esta garantía limitada se aplica a los productos fabricados o distribuidos por el fabricante, se entregan en Chile. Esta garantía entra en vigencia en el momento de la compra y finaliza en el período de tiempo especificado anteriormente y/o en la transferencia del propietario. Cualquier reembolso o compensación monetaria debe reclamarse a través del lugar de compra (minorista) y no a través del fabricante. Las garantías extendidas (garantías que cubren más allá de esta garantía del fabricante) que se venden a través de un minorista Esta garantía se extiende a través del fabricante del producto y cubre únicamente las piezas funcionales. Lo cosmético no está cubierto, a menos que se determine inequívocamente que se trata de un defecto de mano de obra. Los daños durante el envío deben abordarse con la empresa de envío, el minorista o el lugar de compra, no con el fabricante, a menos que el fabricante sea el remitente directo.

La única obligación del fabricante en virtud de esta garantía se limitará a proporcionar al comprador original piezas de repuesto para las unidades que el departamento de garantía del proveedor considere reparables. El comprador es responsable de asegurar las piezas enviadas o devueltas, si así lo desea. El comprador es responsable de pagar por adelantado los gastos de envío (en ambos sentidos), incluidos, entre otros, impuestos y aranceles. Todas las piezas y productos reemplazados bajo esta garantía pasarán a ser propiedad del fabricante. El fabricante se reserva el derecho de cambiar los fabricantes de piezas de repuesto o productos para su uso, con el fin de cubrir cualquier garantía existente.

Se le puede pedir al comprador que proporcione al proveedor los documentos de prueba de compra (incluida la fecha de compra) si así lo solicita. Cualquier evidencia de alteración, borrado o falsificación de los documentos de prueba de compra será causa justa para ANULAR esta garantía limitada. Los productos en los que se haya borrado o eliminado el número de serie no son elegibles para la cobertura de la garantía.

Esta garantía no se aplica si la unidad ha sido objeto de negligencia, fabricación, mal uso, abuso o reparaciones, alteración por parte de personal no autorizado por el fabricante, instalaciones inapropiadas o cualquier caso fuera del control del fabricante. Los ejemplos de invalidación de la garantía también pueden incluir, entre otros:

- Uso de lacas o pinturas en (y alrededor) de los calentadores
- Calefactor colocado sobre superficies no aprobadas
- Deficiencias en los requisitos eléctricos (tomacorriente dedicado de 15-20 amperios)
- Uso con alargadores / temporizadores / protectores de sobretensión / GFCI (interruptor de circuito de falla a tierra).
- Aplicaciones al aire libre
- Desgaste / desgaste normal / intemperie
- Accidentes de mascotas/consumidores

Costos, gastos o daños incidentales o consecuentes sin fundamentos irrefutables. Bajo ninguna circunstancia el fabricante o cualquiera de sus representantes será responsable por lesiones a cualquier persona o daños a cualquier propiedad, independientemente de cómo que surjan. Cualquier garantía implícita tendrá una duración igual a la garantía aplicable indicada anteriormente. Las especificaciones están sujetas a cambios sin previo aviso u obligación.

Esta garantía limitada otorga al comprador original derechos legales específicos.
Otros derechos pueden variar de una Región a otra.

- No conecte el aparato a la tensión de la red hasta que se ensamble y ajuste completamente.
- Este aparato no está destinado a ser utilizado en lugares al aire libre.
- No usar este aparato de calefacción en el entorno inmediato de una bañera, ducha o piscina.
- Siempre operar el aparato de pie.
- Apague y deje enfriar antes de mover.
- No usar con el cable enrollado ya que una acumulación de calor es probable, lo que podría ser un peligro.
- No se recomienda el uso de un cable de extensión con este aparato.
- No retire el enchufe de la toma de corriente tirando del tapón de la Fuente, siempre de la tapa de agarre.
- Siempre desconectar el aparato cuando no esté en uso.
- ⚠ **PRECAUCIÓN:** este aparato NO debe usarse sobre alfombras.
- No permita que el cable entre en contacto con la superficie calentada durante el funcionamiento.
- No coloque el cable debajo de alfombras, corredores, etc. Arregle el cordón alejado de las zonas de tráfico para que no se tropiece.
- No gire, tuerza o envuelva el cordón alrededor del aparato, ya que esto puede causar que el aislamiento se debilite y divida. Siempre asegúrese de que todo el cordón se haya quitado de cualquier área de almacenamiento del cordón.
- No utilice al aire libre o mientras esté parado en un suelo húmedo.
- No almacenar el aparato mientras aún esté caliente.
- Este aparato no está destinado a ser utilizado por niños pequeños o personas enfermas sin supervisión.
- Los niños deberían ser supervisados para asegurar que no jueguen con el aparato.
- El aparato no debe estar situado inmediatamente debajo de una salida de toma.
- No usar este aparato de calefacción con un programador, temporizador u otro dispositivo que conecte el aparato de calefacción automáticamente, ya que existe riesgo de incendio si el aparato está cubierto o colocado incorrectamente.
- Todas las cubiertas de este aparato están destinadas a evitar el acceso directo a los elementos de calefacción y deben estar en marcha cuando el aparato esté en uso.
- ⚠ **ADVERTENCIA:** para evitar sobrecargas, NO cubra el calentador.
- Para reducir el riesgo de shock eléctrico, no sumerja ni exponga el producto ni el cordón flexible a la lluvia, la humedad o cualquier líquido distinto de los necesarios para el correcto funcionamiento del producto.
- Este aparato no está destinado para ser usado por personas (incluidos niños) cuyas capacidades físicas, sensoriales o mentales estén reducidas, o carezcan de experiencia o conocimiento salvo si han tenido supervisión o instrucción relativas al uso del aparato por una persona responsable de su seguridad.
- Si el cable de alimentación está dañado, debe ser sustituido por el fabricante, por su servicio posventa o por personal cualificado similar con el fin de evitar un peligro.
- No utilice este aparato al aire libre ni en superficies mojadas. Evite derramar líquido en el aparato.
- ⚠ **PRECAUCIÓN:** para evitar un riesgo debido al reseteo inadvertida del corte térmico, este aparato no debe estar conectado a un dispositivo de conmutación externa, como un temporizador, o conectado a un circuito que está regularmente encendido y apagado por la utilidad.
- Utilice este aparato solo como se describe en este manual. El fabricante no recomienda cualquier otro uso y puede causar fuego , choque eléctrico o lesión.
- Este aparato está destinado únicamente a uso doméstico y no a uso comercial o industrial.

⚠ **ADVERTENCIA:** Es normal que el cable de corriente se sienta caliente al tacto. Sin embargo, un ajuste suelto entre el toma-corriente y el enchufe puede causar un sobrecalentamiento del enchufe. Si esto ocurre, intente insertar el enchufe en un toma-corriente diferente. Comuníquese con un electricista calificado para que inspeccione el toma-corriente original en busca de daños.

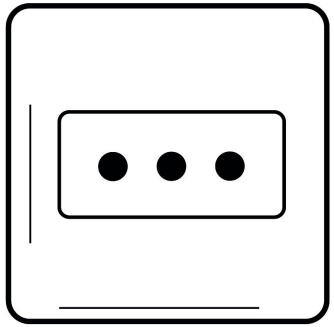

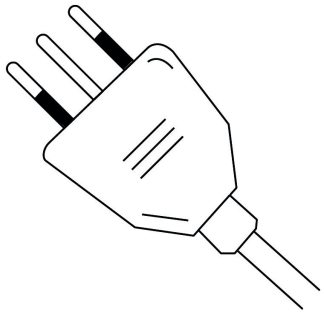

Número de modelo	NDM-15DW
Potencia	750W/1500W
Voltaje	220V-240V~50Hz
Tamaño	595 x 90 x 400 mm

1. DESCRIPCIÓN GENERAL DEL CALEFACTOR

Fig.1

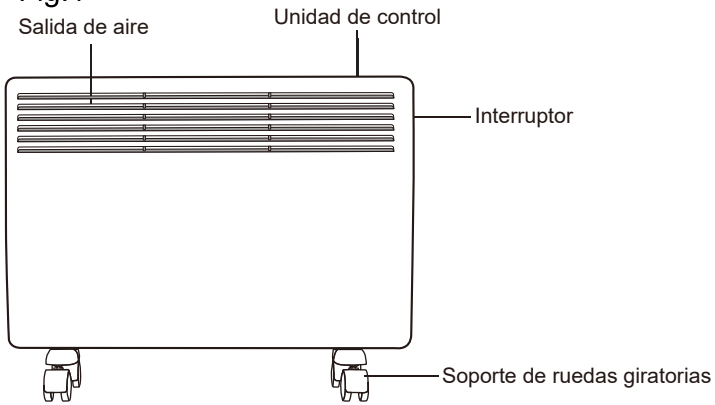

2. DIAGRAMA DE CIRCUITO

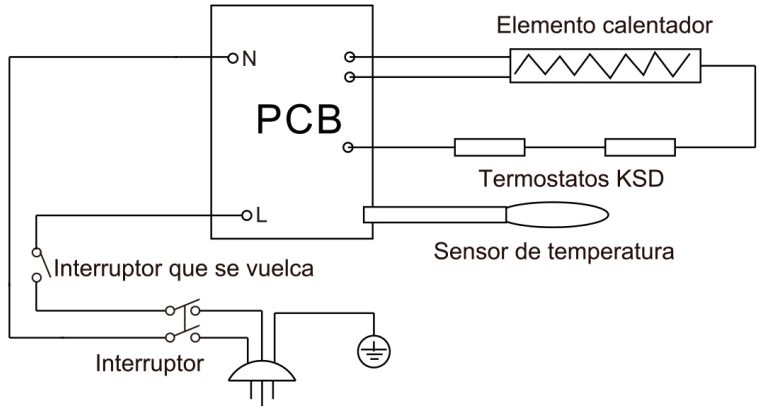

INSTALACIÓN Y ELIMINACIÓN DEL SOPORTE DE RUEDAS

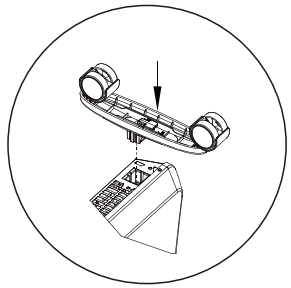

Si el soporte de ruedas ha sido instalado correctamente, usted escuchará un sonido de clic.

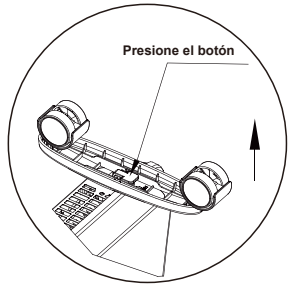

Presione el botón para remover el soporte de ruedas.

ESPECIFICACIONES

Modelo	Potencia W	L mm	H mm	L1 mm	H1 mm
NDM-15DW	750/1500	595	400	155	254

• NO cubra el calefactor cuando esté en funcionamiento
• Siempre guarde el calefactor cuando no esté en uso.
• Asegure que el calefactor se ha enfriado antes de guardarlo.
• Mantención y servicio

Cuando necesite mantención, contacte a su distribuidor local.

REEMPLAZO DEL CABLE DE SUMINISTRO DE ENERGÍA

El cable de suministro de energía dañado debe ser reemplazo por un agente de servicio o una persona equivalente calificada, para prevenir peligro.

Almacenamiento

Si usted no tiene planes de usar el calefactor por un extendido período de tiempo, se recomienda que el calefactor sea limpiado y luego almacenado (preferentemente en su empaque original), en un lugar seco y fresco.

GUÍA DE MONTAJE

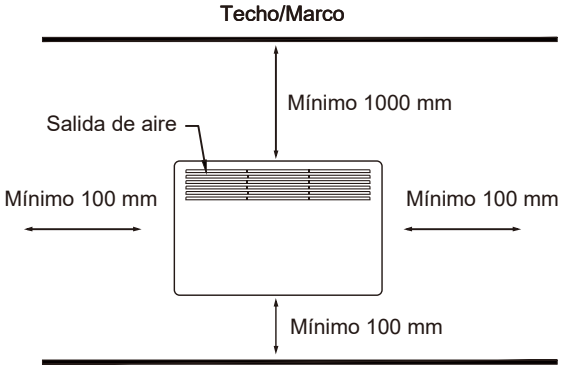

El calefactor **DEBE** estar instalado a las distancias mínimas requeridas, de los cuatro lados del calefactor.

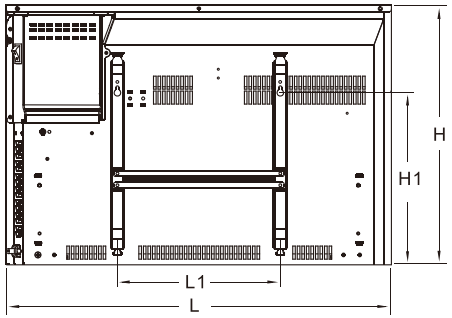

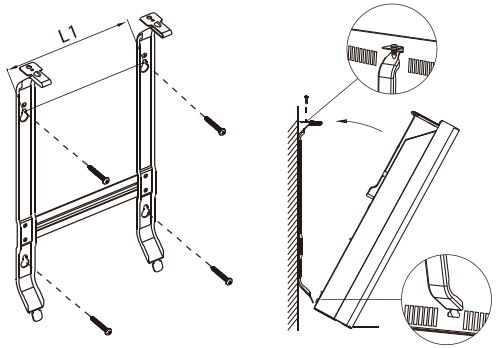

1. Inserte el marco soporte (en el orificio), gírelo 90° en sentido antihorario, fije con tornillo.
2. Presione la almohadilla de goma (en el orificio), fije con tornillo.

3. OPERACIÓN

Descripción general del panel de control

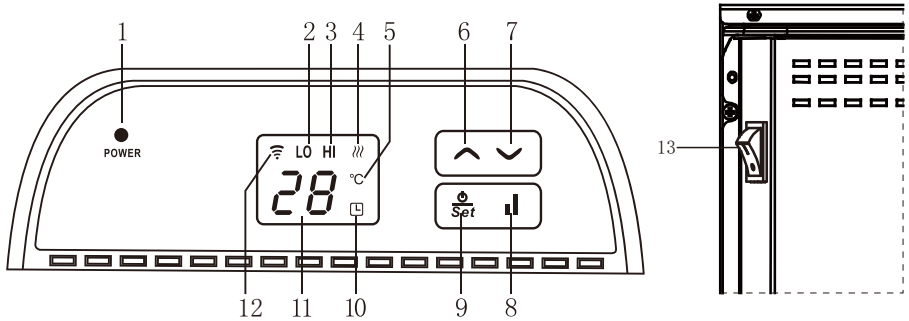

1. Luz de encendido
2. Baja potencia activada
3. Alta potencia activada
4. Indicador de calefacción
5. Indicador de temperatura °C
6. Seleccionar hacia arriba
7. Seleccionar hacia abajo
8. Selección de potencia máxima/media
9. Botón de encendido y configuración
10. Indicador de temporizador
11. Visualización numérica
12. Pantalla wifi
13. Interruptor de encendido.

Operación:

Función	Vista panel de control	Interpretación
Encender	Set	Presione para encender el calefactor.
Apagar	Set	Presione por 3 segundos para apagar el calefactor.
Selección de potencia máxima/media		Presione el botón para alternar entre las configuraciones. La configuración mostrada será “LO” (baja) o “HI” (alta).
Configuración de temperatura objetivo	Set +	Primero presione Set luego seleccione ︿ ” ó “ ﹀ ” para ajustar a temperatura objetivo. El rango de ajuste de temperatura es de 5 a 45 °C.
Configuración de temporizador	Set +	Primero presione Set luego seleccione ︿ ” ó “ ﹀ ” para ajustar temporizador. El rango de ajuste es de 0-24 horas.
Bloqueo para niños	︿ + ﹀	Mantenga presionado ︿ y ﹀ al mismo tiempo por 3 segundos para activar o cancelar el bloqueo para niños.
Restablecimiento de WIFI		Mantenga presionado el botón de “Selección de potencia máxima/media” para restablecer el wifi.

Detección de ventana abierta
Cuando el calefactor está en funcionamiento, está automáticamente en modo detección de ventana abierta y va a apagarse de forma automática si la temperatura ambiente cae rápidamente por debajo de 3 grados o más. Si el calefactor ha detectado una ventana abierta, el ícono °C parpadeará, el calefactor emitirá un pitido y dejará de calentar.
Usted deberá volver a encender el aparato para reactivar el calentamiento.

Notificación de problemas

1. E1 – Error del sensor de temperatura, con 5 pitidos.
2. E3 – Evento de sobrecalentamiento, con 5 pitidos.

1. Descargue la aplicación
Escanee el código QR a continuación para una simple descarga usando su dispositivo inteligente.
Alternativamente, busque **"Tuya Smart"** en la tienda de aplicaciones de su dispositivo para descargar.

2. Conecte el calefactor

1. Conecte su celular a una red Wifi.
2. Ingrese a la Aplicación y cree una cuenta (con el calefactor apagado).
3. Haga clic en el ícono Agregar Dispositivo o en la parte superior derecha de la APP (+).
4. Luego vaya a Pequeños electrodomésticos y seleccione Calefactor (Wifi).
5. Encienda el aparato.
6. Verifique que el ícono de Wifi esté parpadeando en el aparato y marque la casilla "Confirmar indicador parpadea rápidamente". Si el indicador no parpadea rápidamente, mantenga presionado el botón de reinicio de Wi-Fi durante 5segundos.
7. Configure la información del dispositivo y presione Listo para ingresar a la interfaz de control, desde la cual podrá ahora controlar el calefactor.

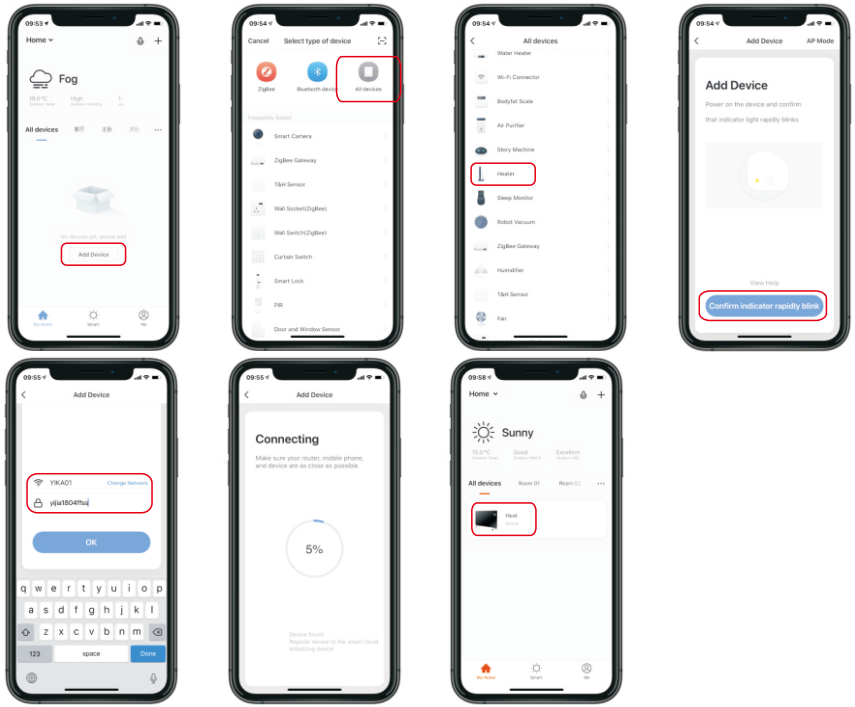

Protección contra heladas
El calefactor tiene el modo protección contra heladas incorporado, que no permitirá que la temperatura de su entorno descienda por debajo de 5°C. Esta función funcionará independientemente de los ajustes que se hayan seleccionado en el calefactor. La única forma de evitar que esta función funcione, es apagar el calentador en el interruptor principal (no en espera).

4. MANTENCIÓN

El calefactor debiera ser inspeccionado y limpiado de forma periódica, debe prestarse atención a la rejillas tanto de la base del artefacto como del frente del mismo. Asegure que están libres de polvo o escombros que pudiera causar bloqueo y en efecto reducir el flujo de aire hacia y desde el calefactor, lo cual si no se revisa, pudiera causar que la unidad funcione a temperaturas más elevadas.

- Asegure que el calefactor esté aislado del punto de enchufe and se ha enfriado completamente antes de comenzar a limpiar el aparato.
- Use un cepillo suave o una aspiradora para suavemente quitar cualquier escombro de las rejillas.
- Use un paño no abrasivo, húmedo con agua con jabón, para limpiar el cuerpo del calefactor. Tenga cuidado de no usar cantidades excesivas de agua que pudiera entrar en el cuerpo del artefacto.

Depósitos de hollín pueden adherirse a las rejillas y en las superficies del calefactor. Esto puede ser causado for exceso de polvo en el calefactor que quema el elemento calentador después de períodos prolongados de uso. Esto no indica un evento de sobrecalentamiento y los efectos pueden ser reducidos con regular aseo del artefacto.

Instrucciones de aseo
El calefactor requiere aseo de manera regular para asegurar un funcionamiento sin problemas.

- Desenfuche el calefactor antes de limpiar
- Asegure que el calefactor ha enfriado completamente antes de limpiar.
- Use un paño húmedo (no mojado) para limpiar el exterior del artefacto y remover el polvo y suciedad.
- Use una aspiradora para remover el polvo y pelusas de alrededor de las rejillas.
- Asegure que el calefactor está seco antes de volver a enchufar.

5. ADVERTENCIA

1. Fije correctamente el calefactor a la pared o ponga el calefactor en posición correcta.
2. El calefactor debiera ser instalado de tal manera que los controles no puedan ser tocados por una persona usando la ducha o tina.
3. El calefactor debiera ser instalado de tal manera que no está localizado directamente debajo de un punto de enchufe.
4. Cuando el calefactor esté de pie, no lo use cerca de una tina, ducha o piscina.
5. Cuando el calefactor esté montado en la pared, no lo use cerca de una tina, ducha o piscina.
6. Consulte a un eléctrico calificado o al servicio técnico si el cable eléctrico se daña.